RAMÉN KSC

DEN KOMPLETTA AUTOMATISERADE VENTILLÖSNINGEN

High **C**apacity
Compact design
Cost efficient
High **C**ontrolability

Ramén Valves

RAMÉN KSC I KORTHET

Ramén KSC serien är en helt ny 2 i 1-lösning för din process. Det kompletta ventilpaketet kan användas för både reglering och för avstängning (ON/OFF) i samma applikation. Detta gör att en automatiserad avstängningsventil kan uteslutas från processen, vilket sparar både kostnader och miljöpåverkan.

Uppfyller kraven både som reglerventil och avstängningsventil.

Automatiserad med pneumatiskt eller elektriskt manöverdon.

Levereras dimensionerad enligt era unika processdata.

Finns alltid i lager för snabb leverans.

RaménValves

OM RAMÉN VALVES

Ramén Valves grundades 1945 och har under de senaste 70 åren levererat tusentals ventiler till en mängd olika processindustrier och applikationer världen över. Idag är vi ett företag som är stolta över vår historia, samtidigt som vi blickar framåt. Vi tillverkar, anpassar och dimensionerar fortfarande ventillösningar i världsklass för processindustrin.

Idag producerar vi Ramén KulSektorventil och Engelsberg processventiler i Stockholm och Fagersta. Vi har kontroll på hela kedjan och samtliga tillverkningsprocesser är i enlighet med kvalitets-, miljö- och arbetsmiljöstandarderna ISO 9001, 14001 och 45001. Vår unika närhet mellan produktionspersonal, beräkningsingenjörer och tekniska säljare gör att vi har möjlighet att ta fram anpassade flödeslösningar som uppfyller våra kunders unika behov.

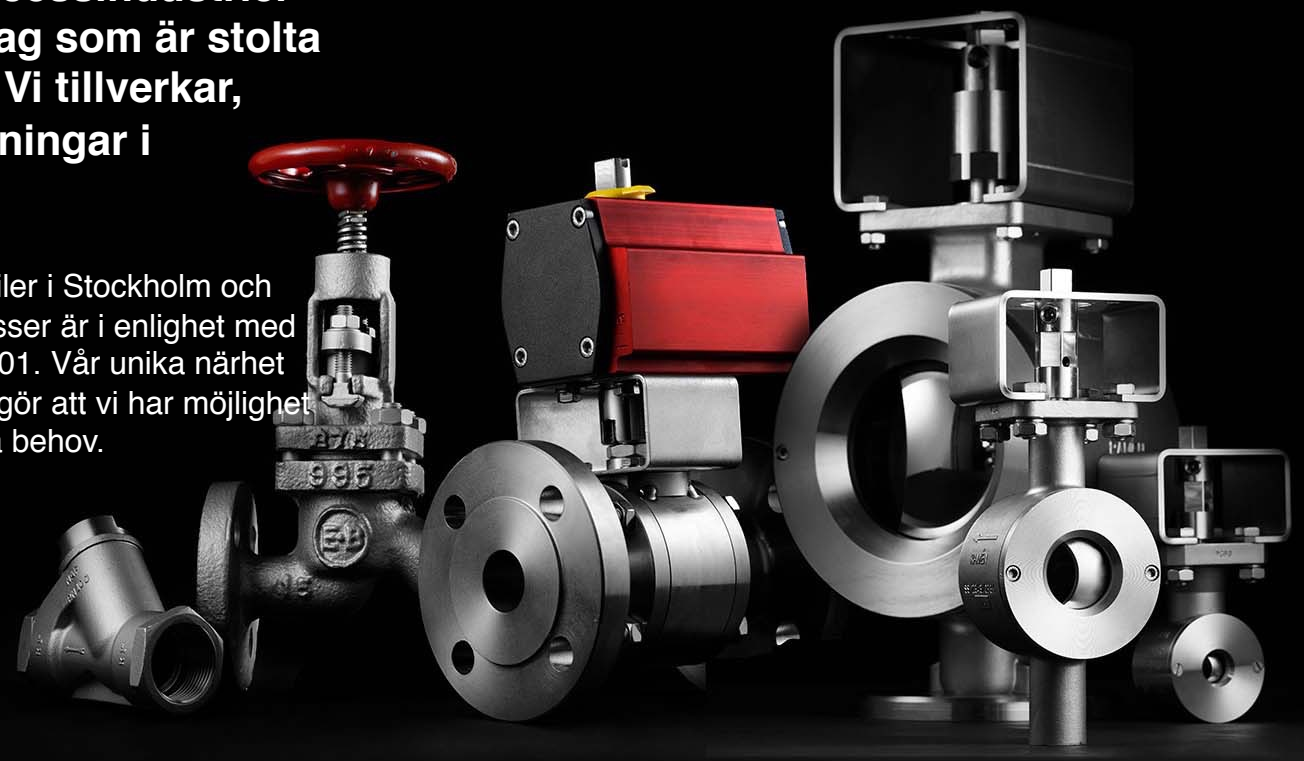

RaménValves

DE FYRA 4 C:NA I KSC

Capacity/Kapacitet. Kulsektor med elliptisk till cirkulär öppning ger likprocentiga regler-egenskaper med hög kapacitet, hög reglerprecision och brett reglerområde (300:1).

Compact/Kompakt. Kompakt design och låg vikt minskar kostnader och miljöpåverkan. Ventilen levereras med flänsanslutning, vilket minskar vikten. Flänsanslutning reducerar dessutom risken för slitage på rörledningen.

Control/Reglering. Då ventilen är av typ ”trunnion mounted” och axelkopplingen är glappfri så har ventilen ingen hysteres vilket ger oöverträffad repeterbarhet i regleringen.

Cost efficient/Kostnadseffektiv. Vid användning av KSC kan du utesluta en automatiserad ON/OFF-ventil i processen vilket minskar den totala kostnaden. Förutom det gör förhindrar konstruktionen att dyrbar media går till spillo samt ökar processens effektivitet.

RaménValves

VANLIGA APPLIKATIONER

Vatten och avloppsvatten / Kemdosering / Giftiga vätskor / Ånga (temperaturkontroll) / Smörjsystem / Brännare och ugnar / Tryckavlastningsventil / Vakuumsystem

RaménValves

FÖRDELAR MED KSC KONSTRUKTIONEN

Tät i båda riktningar. Ramén KSC installeras normalt med kulsektorns regleröppning på ventilens inloppssida. Tack vare att ventilen är tät i båda riktningarna är det möjligt att montera ventilen i motsatt riktning, då med regleröppningen i utloppet. Tack vare detta reduceras hastigheten och därmed minskar risken för slitage i ventilhuset. Se illustration nedan.

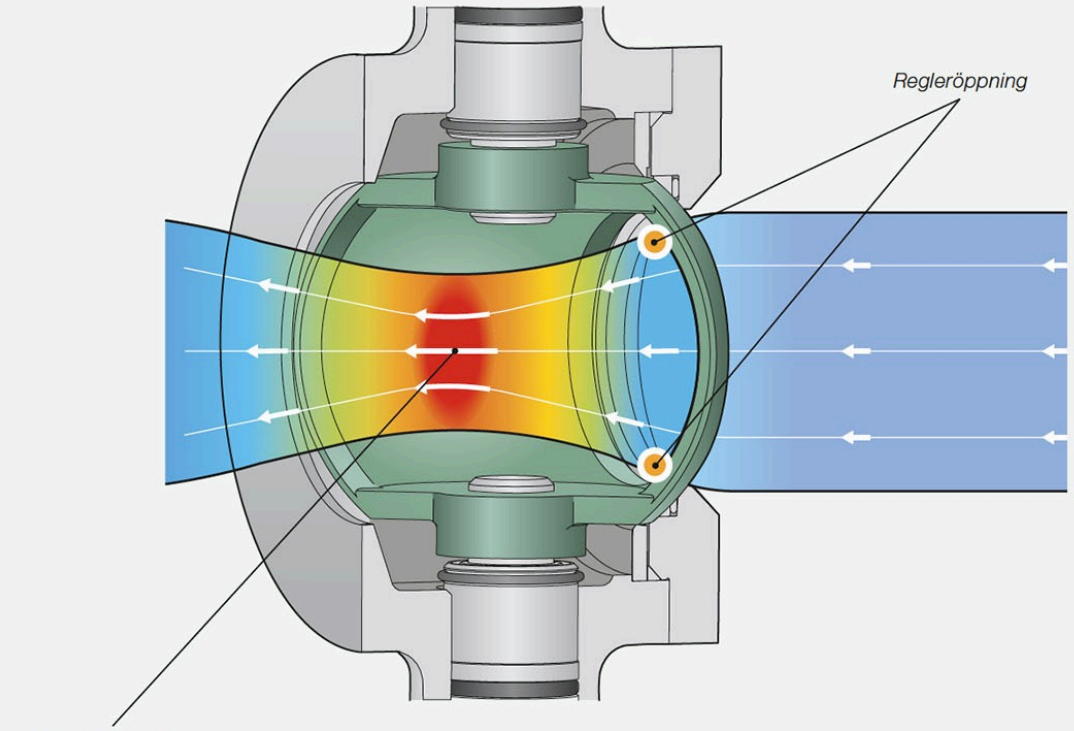

Normal installation
Ger möjlig skada på ventilen

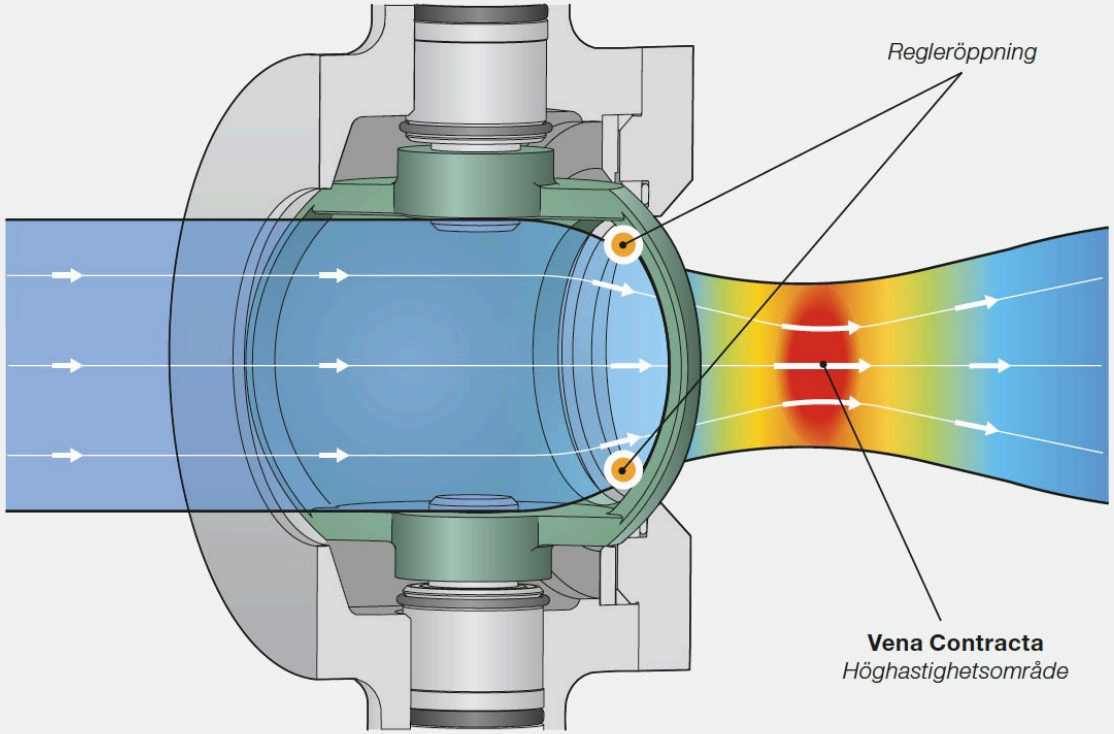

Omvänd installation
Ger minimal skada på ventilen

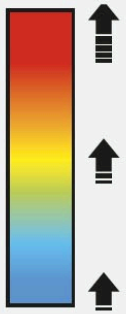

FÖRDELAR MED KSC KONSTRUKTIONEN

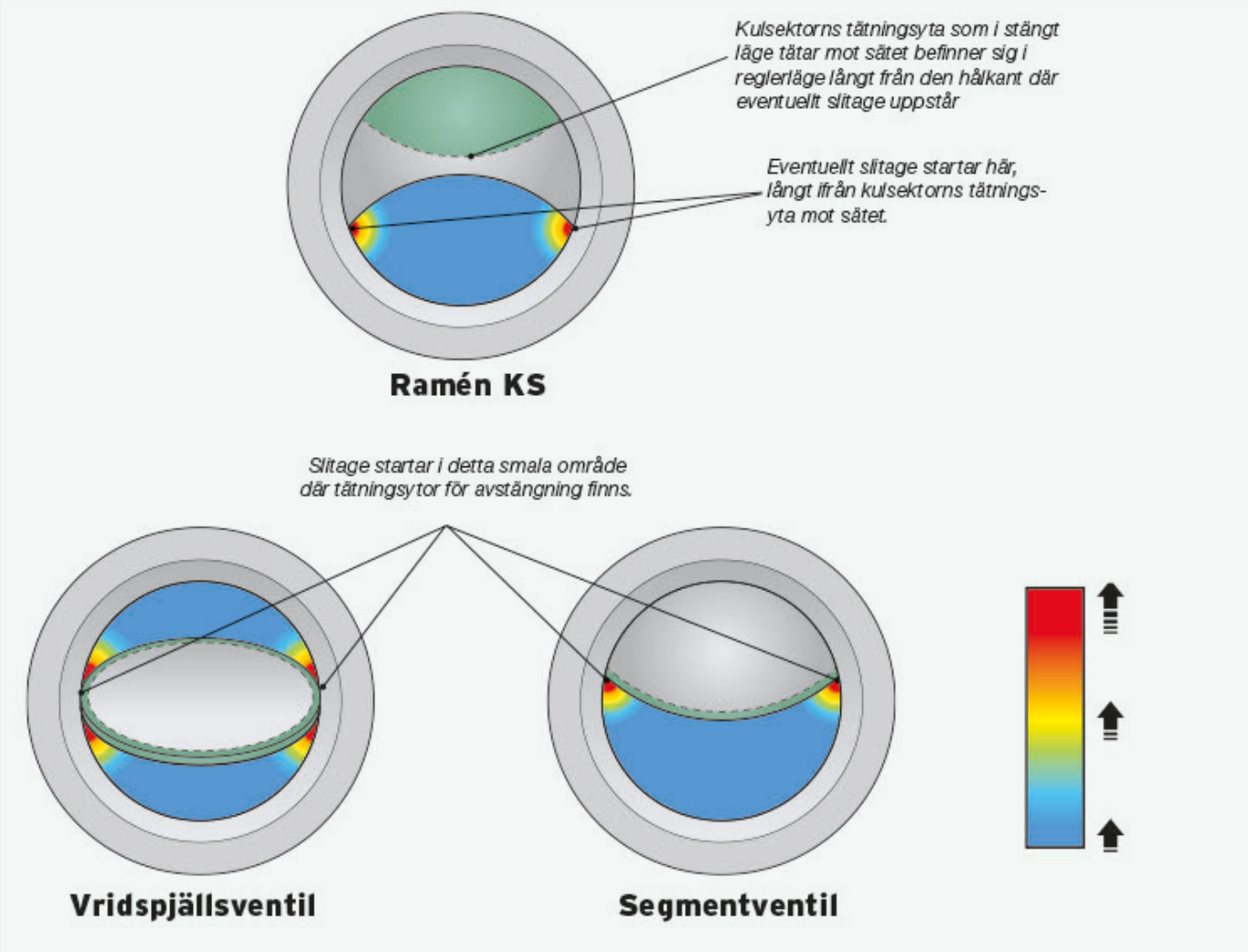

Ökad motståndskraft mot slitage jämfört med andra ventiltyper. Ramén KSC's ventilsäte skyddas helt av kulsektorn i sitt öppna läge. Sätet har också fullt stöd 0° till 90°, till skillnad från andra ventiltyper där sätet är helt exponerat för media och saknar helt eller delvis stöd. Ramén KS utformning av kulsektorn ger ökat slitagemotstånd mot slitande media och ger en säker tät avstängning. Kulsektorven-tilerna ger utmärkt tätning i stängd position jämfört med vridspjällsventiler och segmenterade kulventiler. Läckage genom slitning undviks tack vare att tätningsytan på kulsektorn inte exponeras för slitage.

RaménValves

EN HÅLLBAR VENTILLÖSNING I 4 STEG

1. Ventildimensionering

Våra ingenjörer lägger stor vikt vid ventildimensioneringen för att ge ventillösningen optimala förutsättningar att prestera med 100%-ig effektivitet. För oss innebär det att ventillösningen är en del i att optimera processens prestanda och att minimera utsläpp till atmosfär. En korrekt ventildimensionering medför

även en längre produktlivscykel.

2. Tillverkning & inköp

Våra ventiler är tillverkade i Sverige med lokalt sourcade komponenter (så långt det är möjligt). Vi använder förnybar energi i vår tillverkningsprocess och utvärderar kontinuerligt hur vi kan förbättra hållbarheten i våra tillverkningsmetoder. Vi uppmanar våra underleverantörer att arbeta miljömedvetet och är själva certifierade enligt ISO 9001:2015, 14001:2015 and 45001:2018.

3. I drift

Den inbyggda karaktäristiken i den här ventillösningen resulterar i en produktiv och hållbar process utan onödiga utsläpp till atmosfär där värdefulla media går till spillo. Det minimala behovet av underhåll kombinerat med lättillgängliga delar vid eventuellt utbyte reducerar behovet av långa och kostsamma driftstopp i processen. Energisnåla komponenter (t.ex. ställdon med låg energiförbrukning) ger också en minskad resursåtgång.

4. Ventilservice & reservdelsbyten

KSC är designad på ett sådant sätt att det ska vara enkelt att utföra service, underhåll och reservdelsbyten. Det är möjligt att återställa ventilpaketet till fabriksspecifikationer genom att lämna in det till en auktoriserad serviceverkstad som Ramén Valves. Så långt det är möjligt förespråkar vi service framför inköp av nya ventillösningar. Det sparar kostnader och minimerar påverkan på miljön.

Ramén Valves

SP CERTIFIED ISO 9001 ISO 14001 Quality and environmental management systems RI. SE

SP CERTIFIED ISO 45001 Occupational health and safety management systems RI. SE

TA-LUFT PASSED TESTED

Ex

CE

TEKNISKA SPECIFIKATIONER

Design	Elektrisk eller pneumatisk
Anslutning	För inspänning
Dimensioner	DN 25 - DN 100, ½”-4”
Tryckområden	PN 40/25
Temperaturområde	-40° C - 170° C
Produktcertifieringar och godkännanden	• CE-märkt enligt PED 2014/68/EU, kategori II, Modul D1 • Godkännande enligt ATEX 2014/34/EU • Godkännande gällande läckage till atmosfär enligt ISO 15848-1 och VDI 2440 (TA-luft)

Vill du se mer tekniska data? Se *Datablad Ramen KulSektorventil typ KSC*

RaménValves

KOMPLETT VENTILSERVICE

I vår fullutrustade verkstad erbjuder vi komplett ventilservice av alla ingående komponenter i din KSC. Våra servicetekniker genomgår regelbunden utbildning för att kunna genomföra:

- Felsökning
- Renovering
- Reservdelsbyte
- Byte av trimmar
- Montage och konfiguration av elektriska och pneumatiska manöverdon

Tack för din uppmärksamhet!
Vill du veta mer?

Kontakta
Per Wennersten
VD & Försäljning, Ramén Valves
Email: per.wennersten@ramenvalves.com
Phone: +46 8 598 931 06
LinkedIn profile

RaménValves

Email: info@ramenvalves.com
Växelnummer: +46 8 598 931 00
Hemsida: www.ramenvalves.se